Liberty

SPÉCIFICATIONS TECHNIQUES

Articulation à mouvement complet Support mural TV

pour la plupart des téléviseurs et moniteurs à écran plat et incurvés de 23” à 42”

LMMA2342

c UL us LISTED E539458

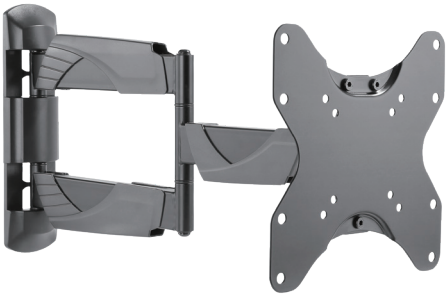

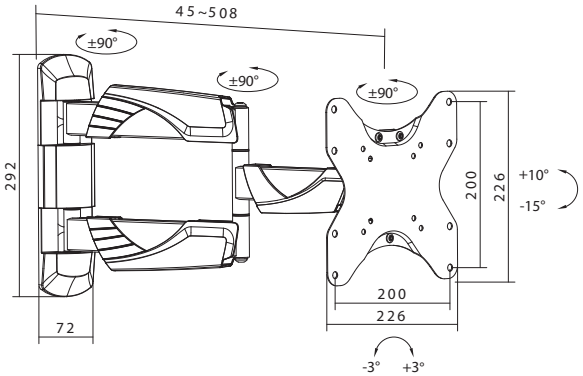

Dimensions (mm)

DESCRIPTION :

Le support mural articulé à mouvement complet est conçu pour la plupart des téléviseurs à écran plat de 23 à 42 pouces pesant jusqu’à 35 kg/77 lb. Ce support permet d’incliner votre téléviseur pour contrôler l’éblouissement, un angle de vision optimal et peut être retiré du mur de 508 mm. Trois points de pivotement permettent de créer l’angle de vision parfait pour votre écran. Le bras préassemblé est livré avec un système de gestion des câbles et des couvercles décoratifs pour un aspect propre et bien rangé et la conception à goujon unique facilite l’installation.

CARACTÉRISTIQUES :

- Bras double entièrement articulé
- Supporte jusqu’à 77 lb
- Conception à goujon unique
- Gestion des câbles
- 4x résistance testée
- Homologué UL
- VESA 75x75, 100x100, 200x100, 200x200

ACCESSOIRES INCLUS :

1x clé Allen, 1x clé polygonale
4 vis M4x14, M5x14, M6x14, M8x20 de chaque
4x rondelles D5, 4x rondelles D8
8x entretoises, 2x capuchons de finition
4x vis de montage, œillets, rondelles

CARACTÉRISTIQUES	LMMA2342
Taille de l'écran:	23” ~ 42”
Compatible avec les téléviseurs incurvés :	Oui
Matériel:	Acier
Capacité de poids :	35kg (77lbs)
Résistance testée :	4 fois approuvé
Modèle de trou de montage :	VESA
Compatible VESA :	75x75,100x100,200x100,200x200
Max. Trou de montage :	200x200
Inclinaison gratuite :	Oui
Plage d'inclinaison :	+10° ~ -15°
Plage de pivotement :	+90° ~ -90°
Niveau d'écran :	+3° ~-3°
Installation :	Mur solide, montant simple
Type de panneau :	Panneau détachable
Type de plaque murale :	Plaque murale fixe
Gestion des câbles:	Oui
Contenu du kit d'accessoires :	Poly-sac normal/ziplock, poly-sac à compartiments
Manuel d'instructions inclus :	Oui
Profil :	69 ~ 635mm (2.7”~25”)
Épaisseur de la tôle :	Panneau VESA = 1.8mm (0.071”) Plaque murale = 2.5mm (0.098”)
Couleur :	Noir mat
Finition de surface :	Revêtement en poudre
Dimensions :	508x226x292mm(20”x8.9”x11.5”)
Poids net :	3.05kg (7.72lb)
Attestation :	UL

Spécifications susceptibles d’être modifiées • Re 03.21.24